Moodulkappide põhitüübid

S

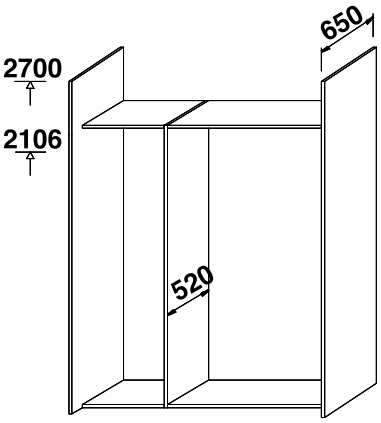

Kapi tüüp:
Standard (S)

Kapi küljed toa laeni, kapi uksed paiknevad kapi külgede, toa lae ja põranda vahel.

MR

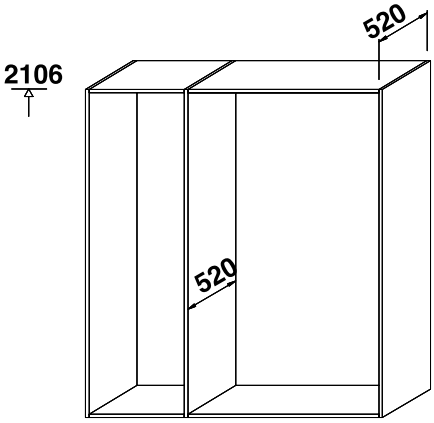

Kapi tüüp:
Madal Riiul (MR)

Kapi uksed paiknevad kapi ees, nišši külgede, toa põranda ja lae vahel.

KK

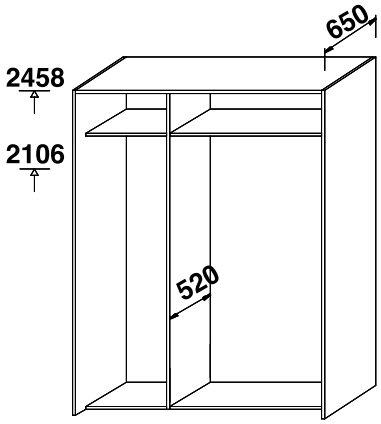

Kapi tüüp:
Kõrge Kapp (KK)

Kapi uksed paiknevad kapi külgede, kapi lae ja toa põranda vahel.

SKR

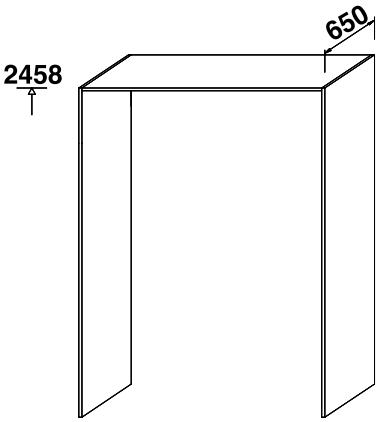

Kapi tüüp:
Spoonitud Kõrge Riiul (SKR)

Kõrge Riiul tüüpi kapile on lisatud spoonist välisküljed ja lagi.

KR

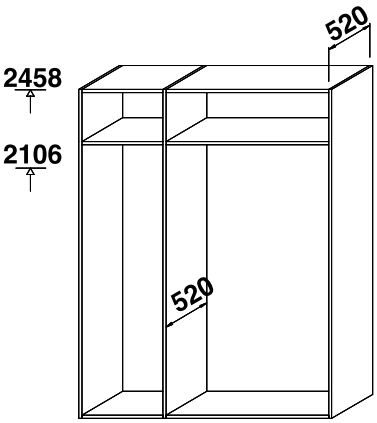

Kapi tüüp:
Kõrge Riiul (KR)

Kapi uksed paiknevad kapi ees, nišši külgede, toa põranda ja lae vahel.

SMR

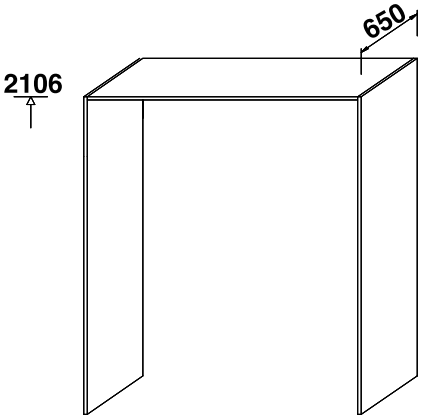

Kapi tüüp:
Spoonitud Madal Riiul (SMR)

Madal Riiul tüüpi kapile on lisatud spoonist välisküljed ja lagi.

MK

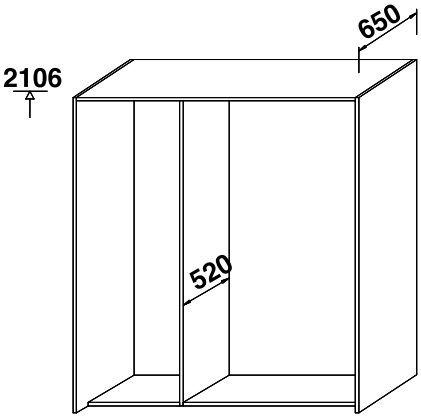

Kapi tüüp:
Madal Kapp (MK)

Kapi uksed paiknevad kapi külgede, kapi lae ja toa põranda vahel.

Moodulite tüübid

2 UKSEGA

900-1200
M201

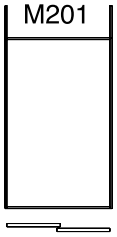

1000-1700
M202

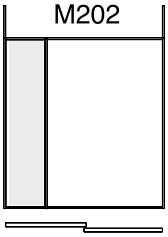

1000-2400
M203

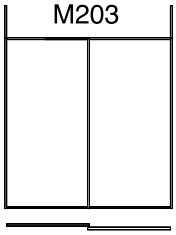

1700-2100
M204

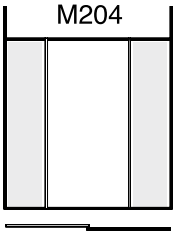

1600-2400
M205

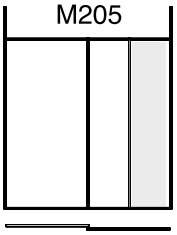

1600-3000
M206

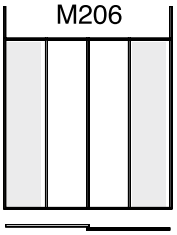

3 UKSEGA

1500-3600
M301

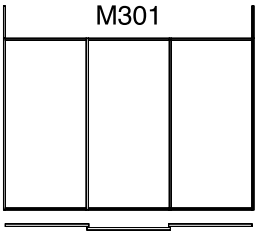

2400-3600
M302

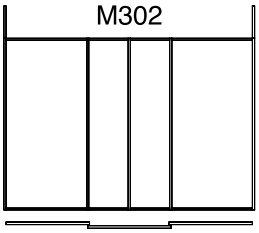

2400-3600
M303

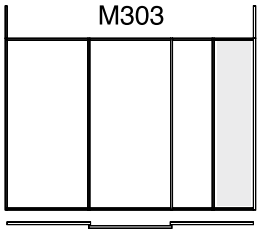

2400-3600
M304

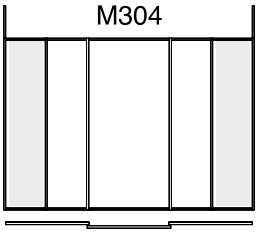

2400-5000
M305

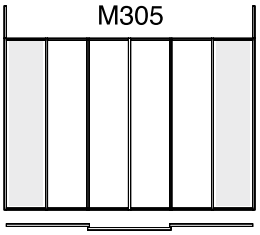

4 UKSEGA

2000-4800
M401

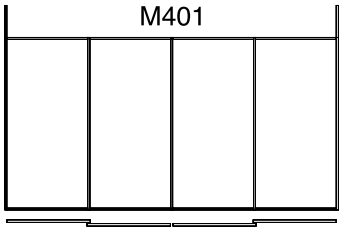

3200-4800
M402

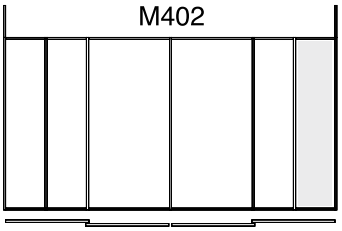

3200-4800
M403

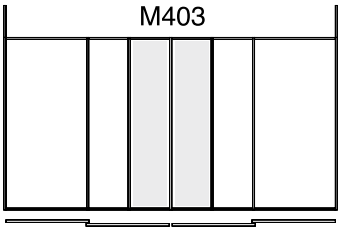

3200-6000
M404

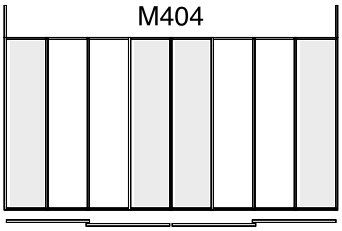

Moodulkapi sisulahendused

Vali kapimoodulite hallidesse lahtritesse meelepärane sisustus järgnevatest variantidest:

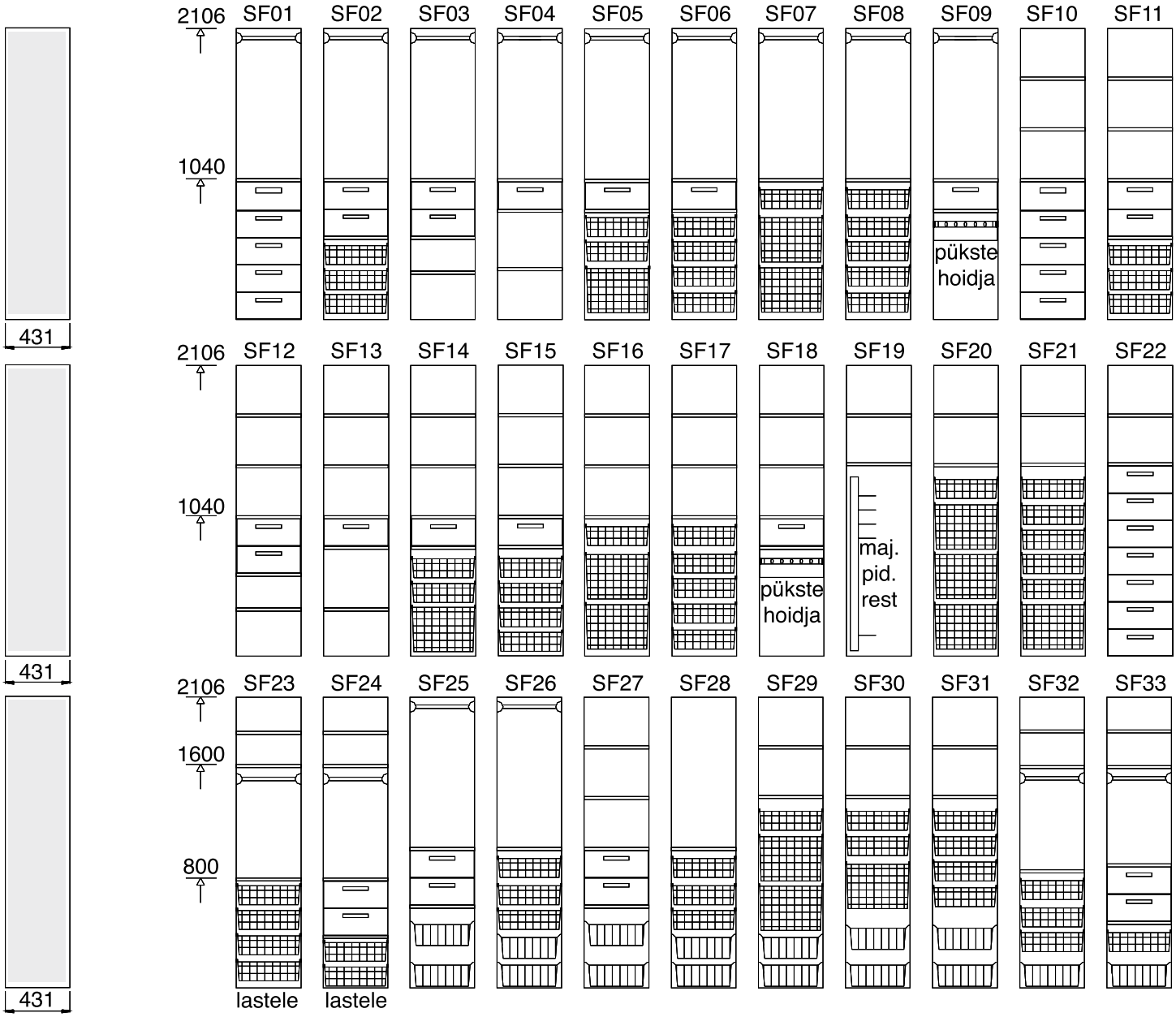

Vali kapimoodulite valgetesse ja/või hallidesse lahtritesse meelepärane sisustus järgnevatest variantidest:

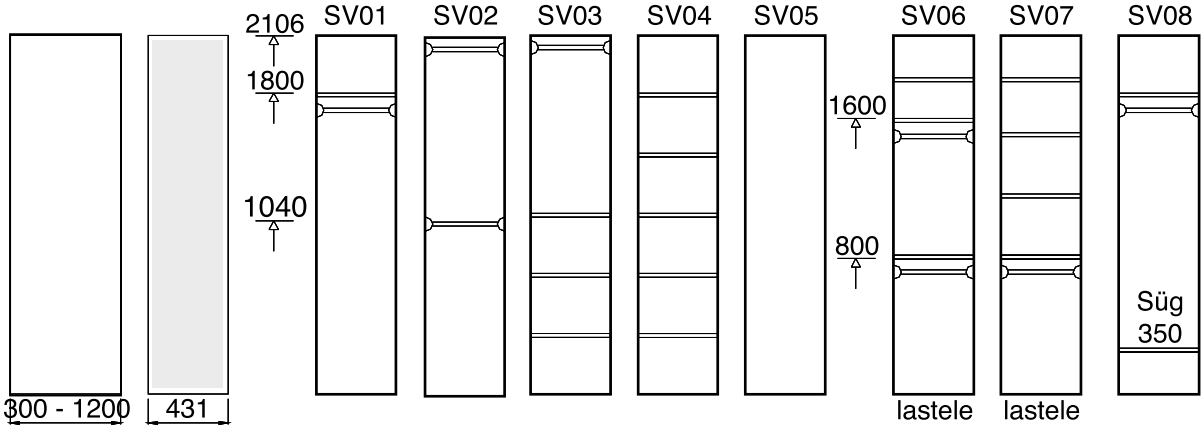

Laius 300 kuni 1200 kujuneb vastavalt mooduli laiusele.

Niši sobivad moodulkapid

Duo 101

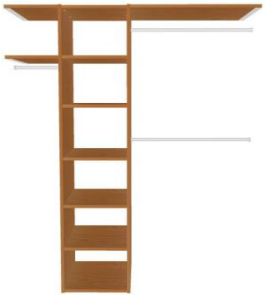

Duo 102

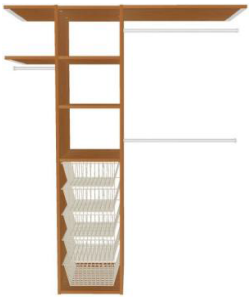

Duo 103

Duo 104

Duo 105

Duo 106

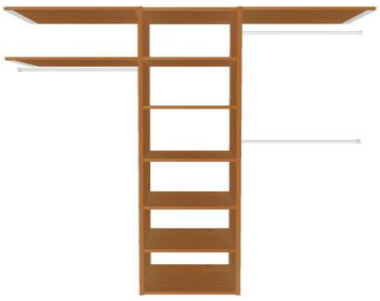

Trio 101

Trio 102

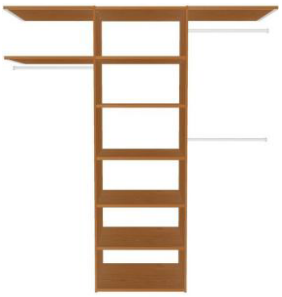

Trio 103

Trio 104

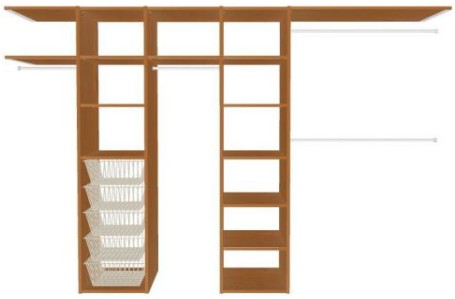

Trio 105

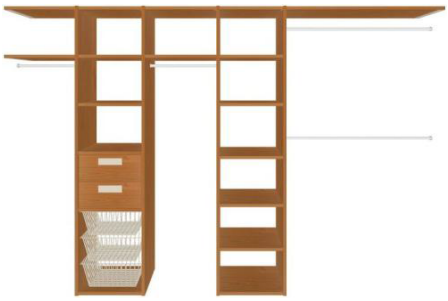

Trio 106

Moodulkapi vormistamine
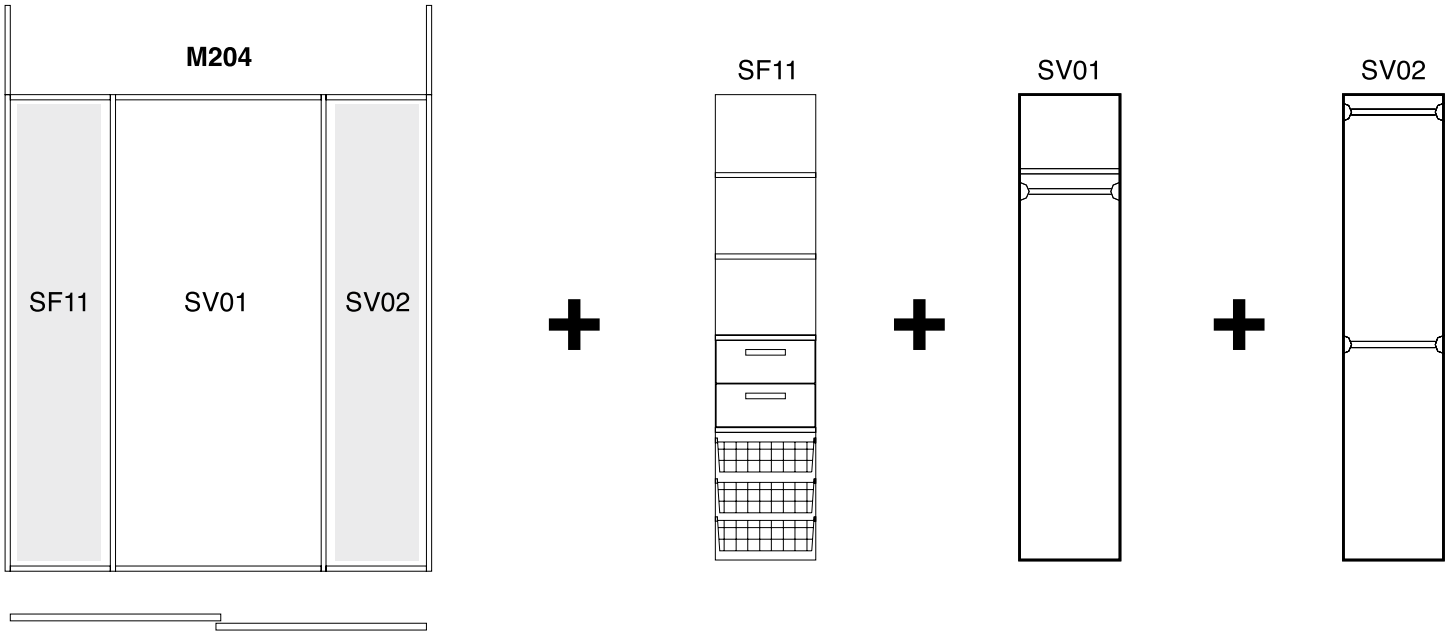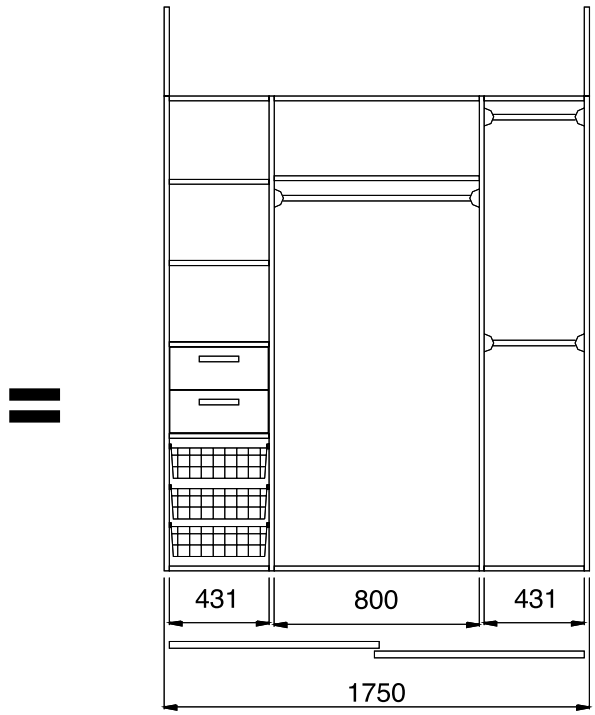
Vormistamise näidis: M204 S; SF11; SV01; SV02